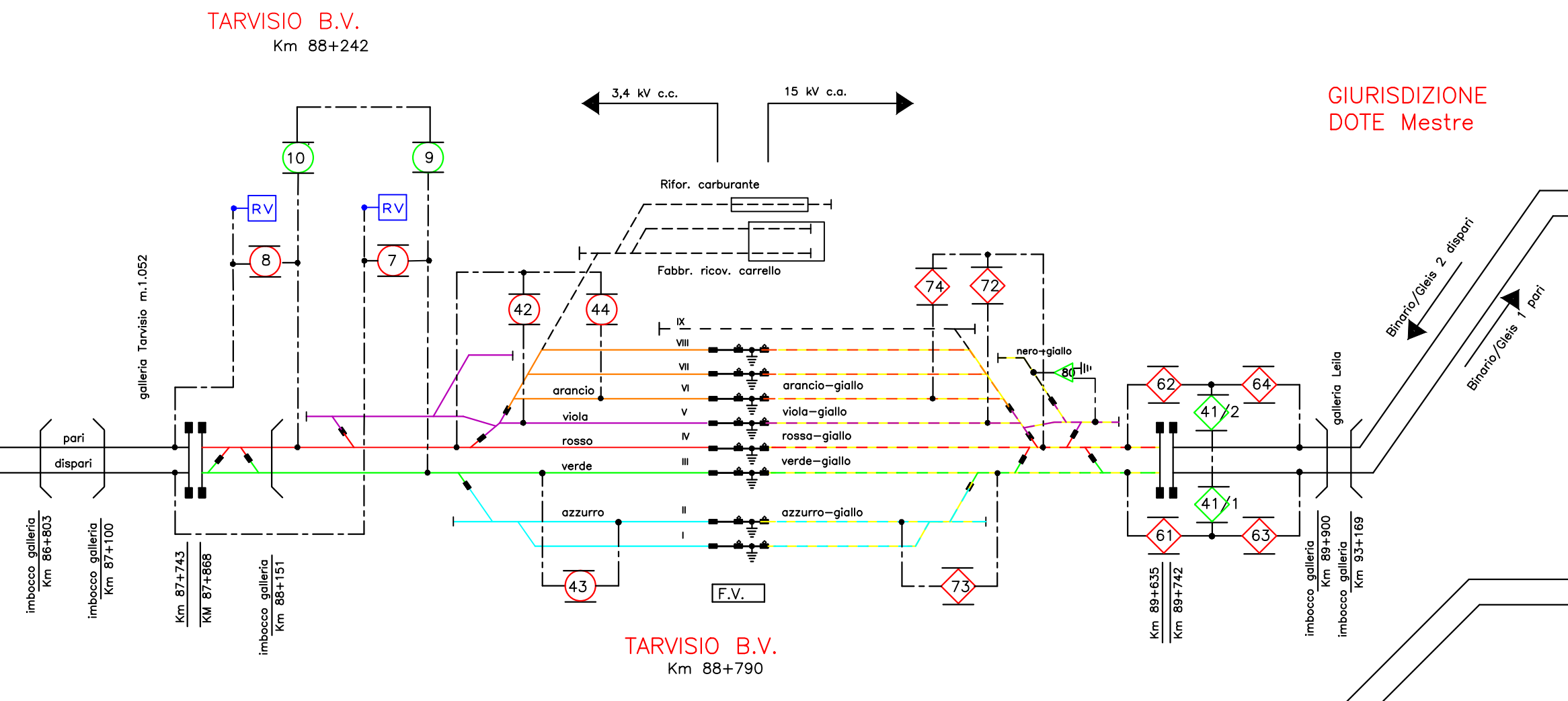
TARVISIO B.V.
Km 88+242
3,4 kV c.c.
15 kV c.a.
GIURISDIZIONE
DOTE Mestre
Rifor. carburante
Fabbr. ricov. carrello
galleria Tarvisio m.1.052
RV
RV
10
9
8
7
42
44
74
72
IX
VIII
VII
VI
V
IV
III
II
I
arancio
viola
rosso
verde
azzurro
arancio–giallo
viola–giallo
rossa–giallo
verde–giallo
azzurro–giallo
nero–giallo
80
62
64
41/2
41/1
61
63
43
73
F.V.
pari
dispari
Binario/Gleis 2 dispari
Binario/Gleis 1 pari
galleria Leila
imbocco galleria Km 86+803
imbocco galleria Km 87+100
Km 87+743
KM 87+868
imbocco galleria Km 88+151
Km 89+635
Km 89+742
imbocco galleria Km 89+900
imbocco galleria Km 93+169
TARVISIO B.V.
Km 88+790